021058212006000000

FLR-Glasstärke: 40mm/F1;

Stück pro Subnr = 1

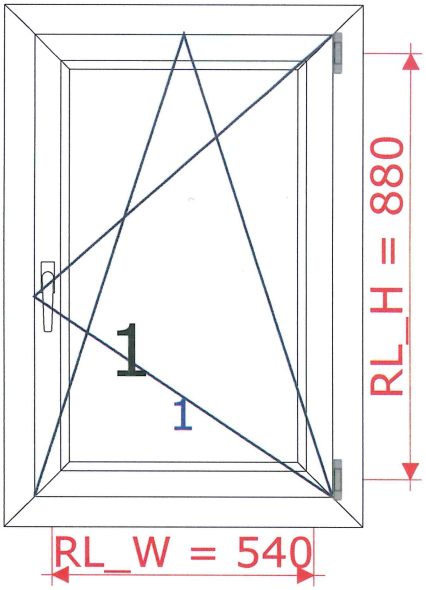

	Weite		Höhe
Mauerlicht	580.0	x	950.0
Rahmen-Licht	540.0	x	880.0
Rahmen-Aussen	740.0	x	1080.0

Abdeckkappe abh. von Fensterfarbe, Basissicherheit, Grundkörperfarbe weiss
Griff Standard weiss, Bandseite Sichtbar, Drückerbohrung Überschlagsseite

Rahmen

	Links, 4	Rechts, 2	Unten, 1	Oben, 3
Grundbreite	100 VR	100 VR	100 VR	100 VR
Breite - Total	100	100	100	100
Befest.Art	Ohne	Ohne	Ohne	Ohne
Einrechnungsmass	20	20	60	10

Flügel

Nr.	Prof LRUO	Typ	TRL-weite	Griff höhe	Flügellicht-Masse W	WL	WR	H	HL	HR	Radius
1	SSSS	20	540.0	413.0	471.0			811.0			

Glas / Füllung / Brüstung

Nr.	Code	Typ	Aufbau A/SZR/I	Dicke	Form	W	H	R
1	ISO-M0902 W		Low-E 04 / SZR 14 / Float 04 / SZR 14 / Low-E 04	40		499	839	

Zusatzarbeiten

Code	Beschrieb	Variablen	Anzahl/Länge	Preisart
1380	Normwetterschenkel unten	UL=35; UR=35; F1=1;	1 / 610.0	INK

P-Wahl elementbezogen

Name	Bezeichnung	Anzahl	Wert	Element	Feld
Bandseite-FE-KS-Ele		1	Sichtbar	Flügel	1